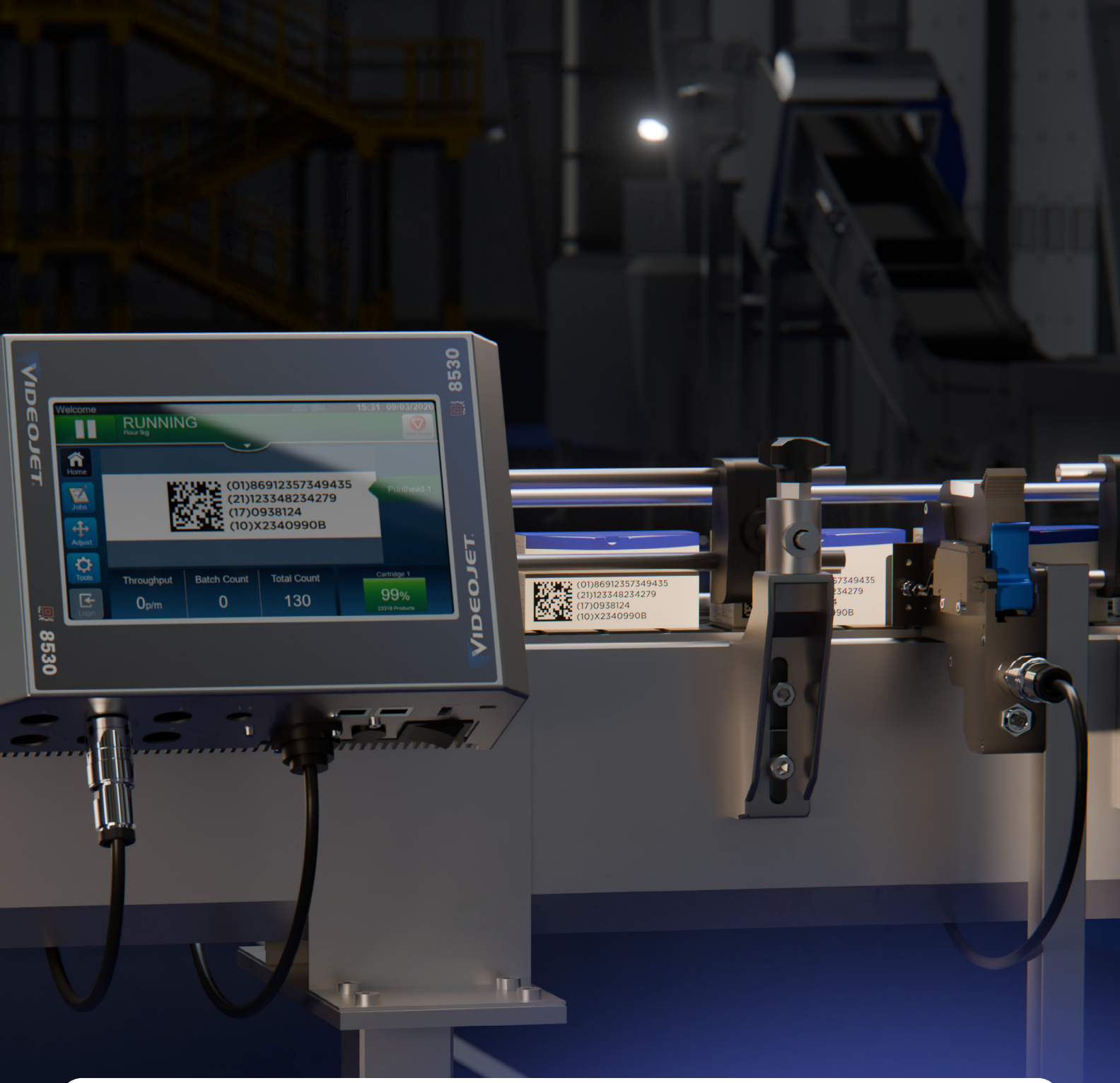

VIDEOJET

Inyección de tinta térmica

Videojet® 8530

Codificación de alta resolución en la que puedes confiar, sin ralentizar tu línea.

Diseñado para líneas exigentes de alta velocidad

La **Videojet® 8530** ofrece códigos nítidos, de secado rápido e ink-based para el embalaje primario y secundario en farmacéutica, cosméticos, alimentos, bebidas y electrónica. Desde códigos 2D/códigos QR hasta números de lote, fechas de caducidad y logotipos, imprime claramente en plásticos, metal, cartón y cartón fino.

Fiabilidad probada

Codificación en la que puede confiar, impresión tras impresión

- Ofrece códigos nítidos y de alta resolución de hasta 600 ppp, ayudando a garantizar una legibilidad constante en fuentes pequeñas y grandes
- Imprime una amplia variedad de códigos de barras en productos y embalajes, apoyando los requisitos de trazabilidad y cumplimiento normativo
- Mantiene la precisión y el control mediante el seguimiento del nivel de tinta en el cartucho, que proporciona datos correctos sobre el uso de tinta, incluso cuando los cartuchos se sacan y se vuelven a colocar, reduciendo los agotamientos inesperados
- Comunicación avanzada para la serialización de alta velocidad

Integración sin esfuerzo

Diseñado para integrarse en tu línea, no para interrumpirla

- Funciona sin problemas con los entornos TIJ existentes, protegiendo las inversiones previas y simplificando las actualizaciones
- Admite protocolos de comunicación estándar de la industria*, lo que facilita la integración con equipos de envasado y sistemas de control
- Se conecta fácilmente a los procesos de producción actuales, ayudándote a ponerte en marcha más rápido con un esfuerzo de ingeniería mínimo

**Los protocolos admitidos incluyen ZBC, ZTC, CimComms, DCP, Protocolo Wolke, Sato SPL, Zebra ZPL*

Ventaja de tiempo de actividad

Tiempo de actividad consistente para tu línea de producción

- Reduce los errores relacionados con el desgaste gracias a un diseño de estado sólido sin piezas móviles
- Minimiza las demandas de mantenimiento sin piezas de repuesto programadas más allá del cartucho de tinta
- Facilita un entorno de producción más seguro y eficiente gracias a una operación sin desorden

Una solución de marcado por inyección de tinta térmica fácil de usar

La interfaz de usuario **SIMPLICiTY™** ofrece aseguramiento de código desde el primer momento, con reglas de prevención de errores que definen campos editables, tipos de datos permitidos, restricciones de rango de fechas y más, lo que reduce significativamente las interacciones con la impresora y los errores potenciales del usuario.

Características clave

- **SIMPLICiTY:** Una interfaz intuitiva y fácil de usar que ofrece aseguramiento de código y te guía en cada paso del proceso, simplificando la configuración y el uso
- **Aseguramiento de Código:** El sistema incluye asistentes y controles para guiar a los operadores y prevenir errores de codificación, reduciendo desperdicios, retrabajos y costes adicionales
- **Facilidad de uso:** La interfaz intuitiva no requiere formación específica, permitiendo a los operadores seguir las instrucciones con facilidad

Soporte de Contenido del Trabajo

- Edición de campos de texto (fijo, variable, fecha/hora, precios)
- Gráficos, logotipos, información del producto
- Conjunto completo de códigos de barras, incluyendo Code128, EAN128, PDF417, GS1 DataBar, DataMatrix, Micro PDF417, QR Modelo 2, y más

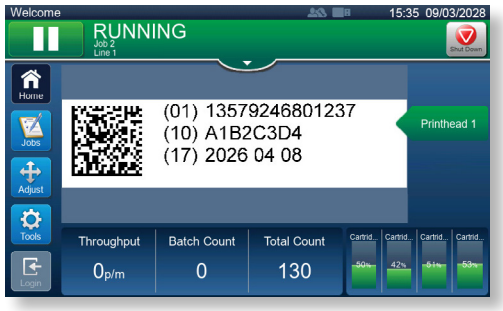

Software y Soluciones Digitales

VRS (Servicio Remoto)*

Las Alertas Remotas ofrecen notificaciones en tiempo real para que los problemas puedan ser abordados antes de que afecten el rendimiento de la impresora. Los paneles de control proporcionan visibilidad instantánea del estado de la impresora, la configuración y las tendencias de rendimiento en toda tu planta, lo que permite decisiones más rápidas y proactivas. La Recuperación Remota permite a los expertos de Videojet, o a tu equipo, solucionar problemas y ajustar impresoras de forma remota, reduciendo el tiempo de inactividad y evitando visitas innecesarias del servicio técnico.

CLARiSUITE™

CLARiSUITE ofrece una solución completa para la gestión de trabajos de impresión con una conectividad mejorada a fuentes de datos, así como una mejor supervisión y control de las impresoras Videojet y dispositivos auxiliares.

Creación y gestión de etiquetas Videojet

Velicity™ Design* es un software de gestión de plantillas y etiquetas basado en la nube. Velicity permite crear etiquetas conformes a la normativa en las que puedes confiar, con la flexibilidad de adaptarse sin interrumpir tu operación. La seguridad integrada y el control centralizado se escalan sin problemas a medida que tus operaciones se expanden.

CLARiSOFT® es un software de diseño de codificación de paquetes intuitivo para Windows® que proporciona una solución de diseño estándar para todas tus operaciones de codificación. CLARiSOFT garantiza que los mensajes sean consistentes y precisos, aplicándose a los paquetes correctos, incluso si utilizas más de un tipo de tecnología de marcado y codificación en tu operación.

**Sujeto a disponibilidad en tu región*

Videojet® 8530

Inyección de tinta térmica

Capacidad de velocidad de línea / resolución

Resolución máxima de 600x600 dpi

5-360 pies por minuto (1.5-109 metros por minuto) a 600x240 dpi

Se pueden lograr velocidades de línea más altas a resoluciones de impresión horizontal más bajas

Capacidades de impresión

Soporte completo de fuentes descargables utilizando fuentes TrueType®

Campos de texto fijos, variables y combinados

Formatos flexibles de fecha/hora y códigos de turno

Cálculos automáticos de fechas de consumo preferente

Texto y contadores que se incrementan/reducen automáticamente

Se admiten múltiples formatos gráficos (hasta el área máxima de impresión)

Comunicación avanzada para la serialización de alta velocidad

Códigos de barras

EAN8, EAN13, UPC-A/E, CODE 39, CODE128, EAN128, GS1 DataBar (incluyendo composite 2D), DataMatrix, QR, PDF417

Cartucho de impresión

Máximo de cuatro cartuchos de impresión de 12.7 mm de altura y 600 dpi (apilados/cosidos o desplegados de forma independiente)

Características disponibles con los cartuchos de tinta TIJ auténticos de Videojet: reconocimiento automático del cartucho y configuración de parámetros, seguimiento del número de lote/serie de tinta; seguimiento portátil del nivel de tinta y velocidades de impresión mejoradas

Pantalla

Pantalla LCD TFT WVGA (800x480) de 8.0 pulgadas (16:9) a color completo y táctil

Vista previa de impresión WYSIWYG

Diagnósticos completos a bordo

Tres niveles de protección por contraseña o protección por contraseña configurable avanzada

Amplio soporte de idiomas (22 en total)

Interfaz de Datos

Soporte para RS232, dos puertos Ethernet independientes, memoria USB, Texto Protocolos de Comunicación

Protocolos de Comunicación

Compatible con Videojet CLARiSUITE™

Protocolos de Videojet binarios y simple-ASCII

Compatible con cualquier software de diseño de etiquetas que soporte motores de impresión Zebra o Sato

Soporte para protocolos Zebra (ZPL), Sato (SBPL), Wolke Comms y Markem-Imaje (Cimcomms, DCP)

Configuración flexible de múltiples cabezales

Soporte de 1 a 4 cabezales de impresión por controlador, configurados como cabezales individuales o adosados

La operación de líder/seguidor permite hasta 4 controladores, con hasta 4 imágenes de impresión completas en todo el sistema. Cada imagen puede configurarse en uno o más cabezales de impresión cosidos.

Dimensiones del Controlador

9.6" (244mm) de largo; 3.6" (92 mm) de ancho, 6.7" (170 mm) de alto

Las dimensiones excluyen el cabezal de impresión, los cables de accesorios y las conexiones de alimentación

Dimensiones del cabezal de impresión

Se encuentran disponibles cuatro opciones de cabezal de impresión con diferentes dimensiones para cumplir con los requisitos de integración de la línea. Las siguientes dimensiones son para el cabezal de impresión estándar azul: 4.5" (115 mm) long; 4.3" (110 mm) high; 2.4" (60 mm) de ancho (en la placa de fricción)

Las dimensiones excluyen el cartucho y las conexiones de cable. Las dimensiones de los cabezales de impresión Rojo, Verde y Dorado varían en longitud y altura del cabezal de impresión Azul.

Rango de Temperatura

41°F a 113°F (5°C a 45°C)

Requisitos Eléctricos

100-240 VAC 50/60Hz

Peso aproximado (Controlador)

7.0lbs (3.2kgs)

Dimensiones del controlador:

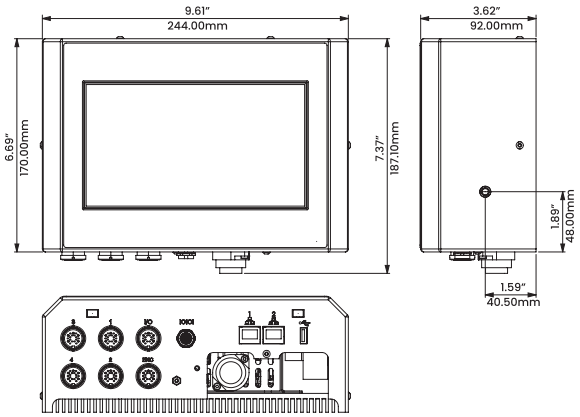

Dimensiones estándar del cabezal de impresión:

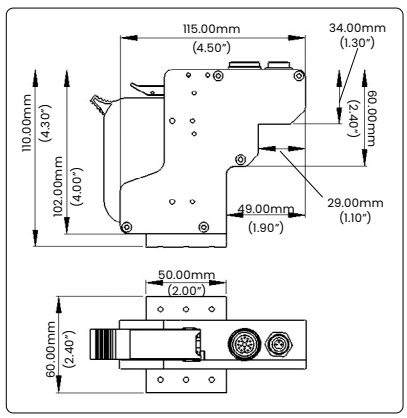

+34 911984405
informacion@videojet.com
www.videojet.es

Videojet Technologies, S.L.
C/ Valgrande, 8. Edificio Thanworth II,
Nave B1A, P.I. Valportillo,
28108 Alcobendas (Madrid)

©2026 Videojet Technologies Inc. — Todos los derechos reservados. La política de Videojet Technologies Inc. es la de la mejora continua de productos. Nos reservamos el derecho de modificar el diseño y/o las especificaciones sin previo aviso.

Part No. SL000741
br-8530-es-1026