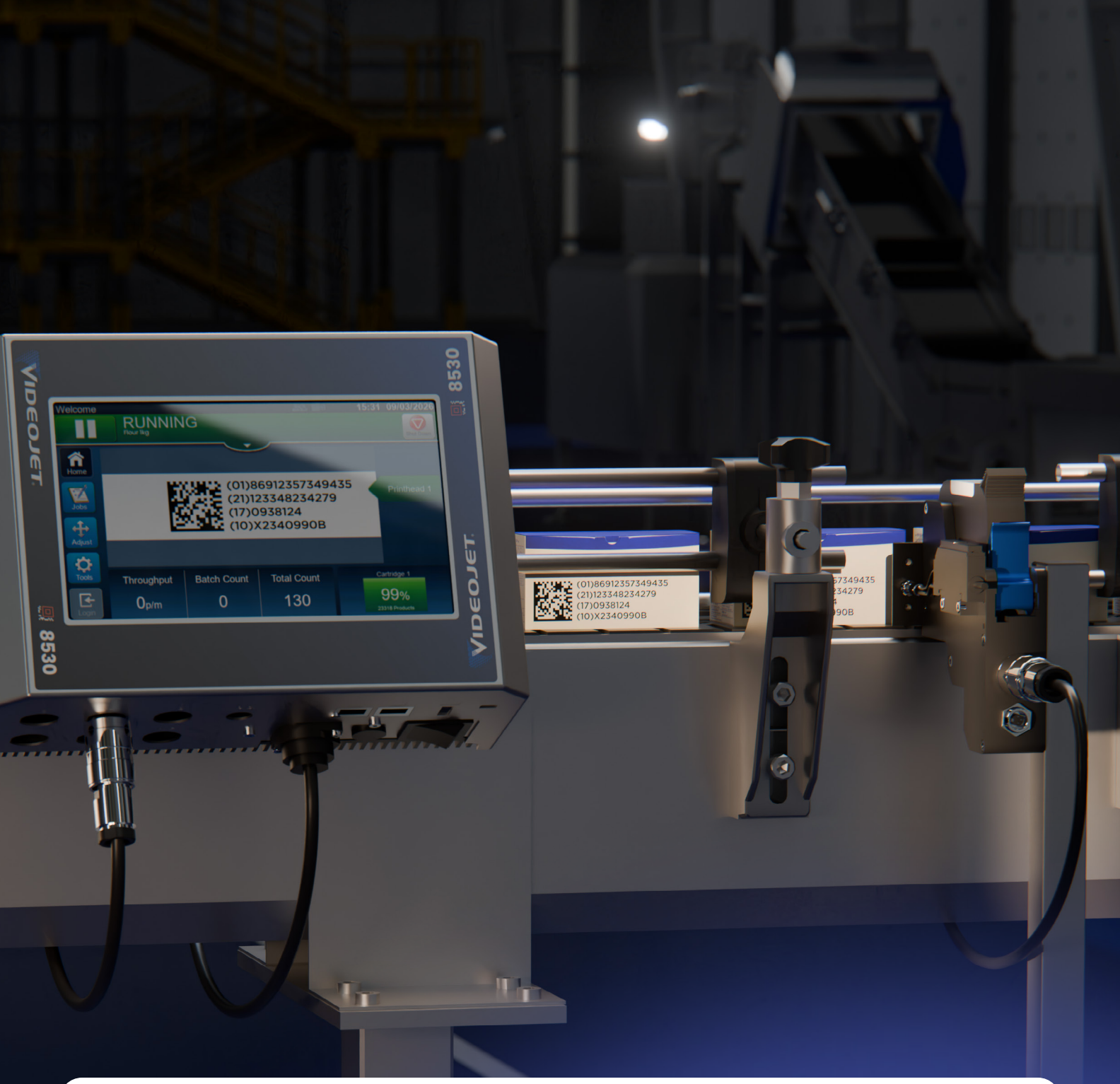

VIDEOJET

Jet d'encre thermique

Videojet® 8530

Des codes haute résolution fiables, sans compromis sur la vitesse de votre ligne.

Conçu pour les lignes de production exigeantes à grande vitesse

Le **Videojet® 8530** imprime des codes à base d'encre nets et à séchage rapide pour les emballages primaires et secondaires dans les secteurs pharmaceutique, cosmétique, alimentaire, des boissons et de l'électronique. Des QR codes ou codes 2D aux numéros de lot, dates d'expiration et logos, il assure un marquage net sur les plastiques, le métal, le carton et le carton compact.

Fiabilité éprouvée

Un marquage fiable, à chaque impression

- Fournit des codes nets et haute résolution jusqu'à 600 dpi, pour garantir une excellente lisibilité, quelle que soit la taille des caractères.
- Imprimez une large gamme de codes-barres sur les produits et les emballages, afin de répondre aux exigences de traçabilité et de conformité.
- Assurez un suivi précis grâce au contrôle du niveau d'encre directement sur la cartouche, qui fournit des données fiables sur la consommation, même lorsque les cartouches sont retirées puis réinstallées, limitant ainsi les interruptions liées à un manque d'encre.
- Communication avancée pour la sérialisation à grande vitesse



Intégration simplifiée

Conçu pour s'intégrer à votre ligne sans perturber votre production.

- S'intègre parfaitement aux environnements à jet d'encre thermique existants, protégeant les investissements antérieurs et simplifiant les améliorations.
- Prend en charge des protocoles de communication standard du secteur*, facilitant l'intégration avec les équipements d'emballage et les systèmes de contrôle.
- Se connecte facilement à vos flux de production existants, pour un démarrage plus rapide avec un minimum d'efforts d'ingénierie.



**Les protocoles pris en charge incluent ZBC, ZTC, CimComms, DCP, Wolke Protocol, Sato SPL, Zebra ZPL.*

Un avantage en matière de disponibilité

Une disponibilité constante pour votre ligne de production

- Réduisez les risques de défaillance liés à l'usure grâce à une conception sans pièces mobiles.
- Minimisez les besoins de maintenance grâce à l'absence de pièces de rechange planifiées, hormis la cartouche d'encre.
- Contribuez à un environnement de production plus sûr et plus efficace grâce à un fonctionnement propre, sans salissures.



Une solution de marquage à jet d'encre thermique simple à utiliser

L'interface utilisateur **SIMPLICiTY™** offre une assurance de codage dès sa mise en service, grâce à des règles de prévention des erreurs qui définissent les champs modifiables, les types de données autorisés, les restrictions de plage de dates et bien plus encore. Elle réduit ainsi considérablement les interventions sur l'imprimante et les risques d'erreurs opérateur.

Fonctionnalités clés

- **SIMPLICiTY™ :** Une interface intuitive et facile à utiliser qui offre une assurance de codage et guide les opérateurs à chaque étape, simplifiant ainsi la configuration et l'utilisation.
- **Assurance de codage :** Le système intègre des assistants et des contrôles pour guider les opérateurs et prévenir les erreurs de codage, réduisant ainsi les rebuts, les reprises et les coûts associés.
- **Facilité d'utilisation :** L'interface utilisateur intuitive ne nécessite aucune formation spécifique, permettant aux opérateurs de suivre facilement les instructions.



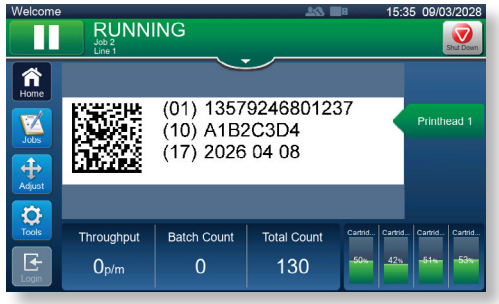

Support des contenus d'impression

- Modification des champs texte (fixes, variables, date/heure, tarification)
- Graphiques, logos, informations produits
- Suite complète de codes-barres, y compris Code128, EAN128, PDF417, GS1 DataBar, DataMatrix, Micro PDF417, QR Model 2, et bien plus encore.

Logiciels et solutions numériques

VRS (Service de contrôle à distance)*

Les alertes à distance fournissent des notifications en temps réel afin que les problèmes puissent être résolus avant d'affecter la performance de l'imprimante. Les tableaux de bord offrent une visibilité instantanée sur l'état de l'imprimante, ses paramètres et les tendances de performance dans votre usine, permettant ainsi des décisions plus rapides et proactives. La fonction **Remote Recovery** permet aux experts de Videojet ou à votre équipe d'effectuer un diagnostic et des ajustements à distance, réduisant ainsi les temps d'arrêt et évitant les déplacements de maintenance inutiles.

CLARiSUITE™

CLARiSUITE offre une solution complète pour la gestion des travaux d'impression avec une connectivité améliorée aux sources de données, ainsi qu'une meilleure surveillance et un meilleur contrôle des imprimantes Videojet et des équipements auxiliaires.

Création et gestion des étiquettes Videojet

Velicity™ Design* est un logiciel de gestion de modèles et d'étiquettes basé sur le cloud. Il permet de créer des étiquettes conformes et fiable, tout en offrant la flexibilité nécessaire pour s'adapter à vos besoins sans perturber vos opérations. Grâce à ses fonctionnalités de sécurité intégrées et à son contrôle centralisé, il évolue facilement avec le développement de vos activités.

CLARiSOFT® est un logiciel intuitif de conception de messages de codage pour Windows® qui fournit une solution de conception standard pour toutes vos opérations de codage. CLARiSOFT garantit l'application de messages cohérents et précis sur les bons emballages, même lorsque plusieurs technologies de marquage et de codage sont utilisées au sein de votre production.

**Sous réserve de disponibilité dans votre région*

Videojet® 8530

Jet d'encre thermique

Vitesse de la ligne / Capacité de résolution

Résolution maximale de 600x600 dpi

5-360 m/min (1,5-109 mpm) à 600x240 dpi

Des vitesses de ligne plus élevées sont possibles à des résolutions d'impression horizontales plus faibles

Capacités d'impression

Prise en charge complète des polices téléchargeables utilisant les polices TrueType®

Champs de texte fixes, variables et fusionnés

Formats flexibles de date/heure et de code d'équipe

Calcul automatique de la date limite d'utilisation

Incrémentation, décrémentation automatiques

Prise en charge de formats graphiques multiples (jusqu'à la zone d'impression maximale)

Communication avancée pour la sérialisation à grande vitesse

Codes-barres

EAN8, EAN13, UPC-A/E, CODE 39, CODE128, EAN128, GS1 DataBar (dont 2D composite), DataMatrix, QR, PDF417

Cartouche d'encre

Maximum de quatre cartouches d'impression de 12,7 mm de hauteur, 600 dpi (empilées/cousues ou déployées indépendamment)

Fonctionnalités disponibles avec des cartouches pour jet d'encre thermique Videojet authentiques : configuration et détection de cartouche automatiques, suivi de numéro de lot/lot d'encre ; suivi de niveau d'encre mobile et vitesses d'impression supérieures

Écran

Écran LCD tactile couleur TFT WVGA (800x480) 8,0 pouces

Aperçu d'impression WYSIWYG
Aide au diagnostic intégrée

Trois niveaux de protection par mot de passe ou protection par mot de passe configurable et avancée

Prise en charge de plusieurs langues (22 au total)

Interface de données

Support RS232, deux ports Ethernet indépendants, clé USB, protocoles de communication texte

Protocoles de communication

Compatible avec Videojet CLARiSUITE™

Protocoles binaire et simple-ASCII de Videojet

Compatible avec tout logiciel de conception d'étiquettes prenant en charge les moteurs d'impression Zebra ou Sato

Prise en charge des protocoles Zebra (ZPL), Sato (SBPL), Wolke Comms et Markem-Imaje (Cimcomms, DCP)

Configuration flexible à plusieurs têtes

Prise en charge de 1 à 4 têtes d'impression par contrôleur, configurées en têtes individuelles ou cousues.

Le fonctionnement Leader/Follower permet jusqu'à 4 contrôleurs, avec jusqu'à 4 images d'impression complètes dans le système. Chaque image peut être configurée sur une ou plusieurs têtes d'impression cousues.

Dimensions du contrôleur

Longueur de 244 mm (9,6"); Largeur de 92 mm (3,6"); Hauteur de 170 mm (6,7")

Ces dimensions ne comprennent pas la tête d'impression, les câbles des accessoires ni les connexions d'alimentation.

Dimensions de la tête d'impression

Quatre modèles de têtes d'impression sont disponibles avec des dimensions différentes pour s'adapter à chaque ligne de production. Les dimensions suivantes sont celles de la tête d'impression bleue standard : Longueur de 115 mm (4,5"); Hauteur de 110 mm (4,3"); Largeur de 60 mm (2,4") (au niveau du plateau de friction)

Les dimensions excluent les connexions de cartouche et de câble. Les têtes d'impression rouge, verte et or diffèrent en longueur et en hauteur de la tête bleue standard.

Plage de Température

5°C à 45°C (41°F à 113°F)

Exigences Électriques

100-240 VAC 50/60Hz

Poids approximatif (Contrôleur)

3,2 kg (7,0 lbs)

CERTIFIED ISO 9001 DOCUMENTED QUALITY

Contrôleur :

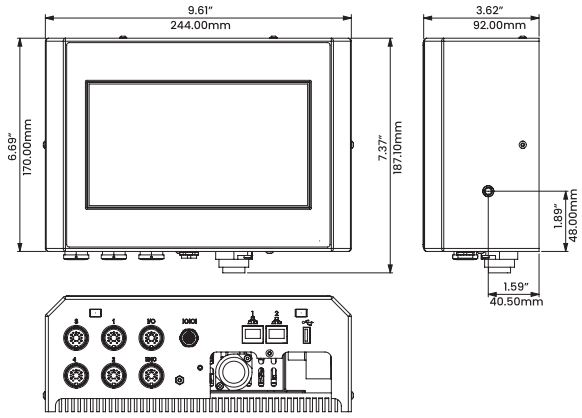

Tête d'impression standard bleue :

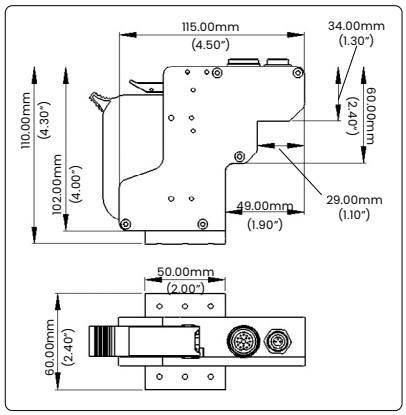

0805 102 718
marquage@videojet.fr
videojet.fr

Videojet Technologies SAS
ZA Courtaboeuf 16 av. du
Québec / Bât. Lys 91140
Villebon Sur Yvette / France

©2026 Videojet Technologies Inc. — Tous droits réservés. La politique de Videojet Technologies Inc. est d'améliorer la poursuite des produits. Nous nous réservons le droit de modifier la conception et/ou les spécifications sans préavis.