

VIDEOJET

Termálna atramentová tlač

Videojet® 8530

Značenie s vysokým rozlíšením, ktorému môžete dôverovať – bez spomalenia výroby.

Navrhnuté pre náročné, vysokorýchlostné linky

Videojet® 8530 poskytuje jasné, rýchloschnúce atramentové značenie pre primárne a sekundárne obaly vo farmaceutickom, kozmetickom, potravinárskom a nápojovom priemysle, ako aj elektronike. Od 2D/QR kódov po čísla šarží, dátumy expirácie a logá, tlačí ostré kódy na plasty, kov, lepenku a kartón.

Osvedčená spoľahlivosť

Kódovanie, na ktoré sa môžete spoľahnúť – tlač za tlačou

- Ostré kódy s vysokým rozlíšením až do 600 dpi pomáhajú zabezpečiť konzistentnú a spoľahlivú čitateľnosť pri malých aj veľkých písmach.
- Tlač širokej škály čiarových kódov na výrobkoch a obaloch, ktorá podporuje požiadavky na vysledovateľnosť a súlad s predpismi.
- Sledovanie hladiny atramentu priamo v cartridgi poskytuje presné údaje o spotrebe atramentu aj po vybratí a opätovnom vložení kazety.
- Pokročilé komunikačné funkcie podporujú serializáciu aj pri vysokých rýchlostiach.









Bezproblémová integrácia

Navrhnuté na jednoduchú integráciu do vašej výrobnej linky bez narušenia jej prevádzky

- Bezproblémovo spolupracuje s existujúcimi systémami TIJ, čím chráni vaše doterajšie investície a uľahčuje modernizáciu.
- Podporuje štandardné komunikačné protokoly v súlade s priemyselnými normami*, čo uľahčuje integráciu s baliacimi zariadeniami a riadiacimi systémami.
- Jednoducho sa pripojí do existujúcich výrobných procesov, a umožňuje rýchlejšie uvedenie do prevádzky s minimálnymi nárokmi na technické úpravy.
- Rozšírené možnosti tlače vďaka konfigurácii leader/follower.

**Supported protocols include ZBC, ZTC, DCP, Wolke Protocol, Sato SPL, Zebra ZPL*



Výhoda prevádzkyschopnosti – menej prestojov

Konzistentná spoľahlivá prevádzkyschopnosť vašej výrobnej linky

- Menej porúch spôsobených opotrebovaním vďaka konštrukcii bez pohyblivých častí.
- Minimálne požiadavky na údržbu. Okrem atramentovej kazety nevyžaduje žiadna súčiastka pravidelnú výmenu.
- Bezpečnejšie a efektívnejšie výrobné prostredie vďaka čistej prevádzke bez znečisťovania okolia.



Jednoduché riešenie značenia termálnym atramentom

Užívateľské **rozhranie SIMPLICiTY™** poskytuje už v základnej výbave funkcie na zabezpečenie správnosti značenia. Pravidlá na predchádzanie chybám určujú, ktoré polia možno upravovať, aké typy údajov možno zadávať a v akom rozsahu sa môžu hodnoty pohybovať. Tým výrazne znižujú potrebu zásahov obsluhy do nastavení tlačiarne aj riziko chýb.

Kľúčové vlastnosti

- **Rozhranie SIMPLICiTY™:** Intuitívne a jednoducho ovládateľné rozhranie pomáha zabezpečiť správnosť značenia a vedie obsluhu krok za krokom. Uľahčuje tak nastavenie aj používanie tlačiarne.
- **Zabezpečenie správnosti značenia:** Sprievodcovia a kontrolné funkcie pomáhajú obsluhe predchádzať chybám v značení, čím znižujú množstvo nepodarkov, potrebu opráv aj náklady.
- **Jednoduchá obsluha:** Intuitívne používateľské rozhranie nevyžaduje špeciálne školenie. Obsluha môže jednoducho postupovať podľa pokynov na obrazovke.



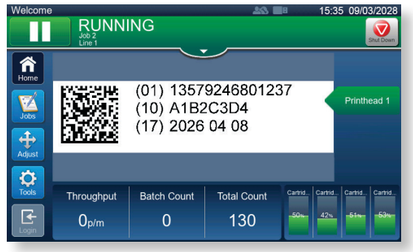

Podporovaný obsah tlačových úloh

- Úprava textových polí (pevné, variabilné, dátum/čas, ceny)
- Grafika, logá, informácie o produktoch
- Podpora širokej škály čiarových a 2D kódov, vrátane: Code128, EAN128, PDF417, GS1 DataBar, DataMatrix, Micro PDF417, QR Model 2 a ďalších

Softvér a digitálne riešenia

VRS (Vzdialená podpora)*

Vzdialené upozornenia v reálnom čase umožňujú riešiť problémy skôr, než ovplyvnia výkon tlačiarne. Riadiace panely poskytujú okamžitý prehľad o stave, nastaveniach a výkonnosti tlačiarní v celom výrobnom závode. Vďaka tomu môžete rozhodovať rýchlejšie a predchádzať problémom. Vzdialená podpora a funcia Remote Recovery umožňuje odborníkom z Videojetu alebo vášmu tímu vzdialene diagnostikovať a upravovať nastavenia tlačiarne, čím sa znižujú prestoje a potreba servisných zásahov.

CLARiSUITE™

CLARiSUITE® ponúka komplexné riešenie na správu tlačových úloh s rozšírenými možnosťami pripojenia k dátovým zdrojom a lepším monitorovaním a riadením tlačiarní Videojet aj pomocných zariadení.

Riešenia Videojet na tvorbu a správu etikiet

Velicity™ Design* Je cloudový softvér na správu šablón a etikiet. Umožňuje spoľahlivo vytvárať etikety v súlade s platnými predpismi a pružne reagovať na zmeny bez narušenia prevádzky. Integrované zabezpečenie a centrálna správa sa jednoducho prispôsobia rozširovaniu vašej prevádzky.

CLARiSOFT® Je intuitívny softvér na návrh značenia obalov v prostredí pre Windows®. Ponúka jednotné riešenie na tvorbu tlačových predlôh pre všetky vaše aplikácie značenia. CLARiSOFT zabezpečuje tlač správnych údajov v jednotnom formáte na správne obaly, a to aj pri používaní rôznych technológií značenia vo vašej prevádzke.

**Podlieha dostupnosti vo vašej oblasti*

Videojet® 8530

Technológia Termálnej atramentovej tlače

Rýchlosť linky / Možnosti rozlíšenia

Maximálne rozlíšenie 600x600 dpi
5-360 fpm (1,5-109 mpm) pri 600x240 dpi
Vyššie rýchlosti linky sú možné pri nižších horizontálnych rozlíšeniach tlače

Možnosti tlače

Plná podpora fontov TrueType® s možnosťou ich nahrania do systému

Pevné, variabilné a zlúčené textové polia

Flexibilné formáty kódov dátumu/času a zmien

Automatické výpočty dátumov spotreby

Automatické zvyšovanie/znižovanie hodnôt v textových a číselných poliach

Podpora rôznych grafických formátov (až do maximálnej tlačovej plochy)

Pokročilá komunikačné funkcie pre vysokorýchlostné serializácie

Čiarové a 2D kódy

EAN8, EAN13, UPC-A/E, CODE 39, CODE128, EAN128, GS1 DataBar

(vrátane 2D kompozitného), DataMatrix, QR, PDF417

Tlačová kazeta

Až 4 tlačové kazety s výškou 12,7 mm a rozlíšením 600 dpi (stohovateľné/spojené alebo používané samostatne)

Funkcie dostupné pri použití originálnych atramentových kaziet Videojet TIJ: automatické rozpoznávanie kaziet a nastavenie parametrov, sledovanie čísla šarže/lotu atramentu; prenosné sledovanie úrovne atramentu a vyššie rýchlosti tlače

Displej

8-palcový (16:9) TFT WVGA (800x480) plnefarebný dotykový LCD displej

WYSIWYG náhľad tlače

Kompletná vstavaná diagnostika

Tri úrovne ochrany heslom alebo pokročilá konfigurovateľná ochrana heslom

Rozsiahla podpora jazykov (spolu 22 jazykov)

Dátové rozhrania

Podpora RS232, dve nezávislé Ethernetové porty, USB pamäťové zariadenia a Komunikačné protokoly pre textové dáta

Komunikačné protokoly

Kompatibilita so softvérom Videojet CLARiSUITE.

Podpora binarnych protokolov Videojet a jednoduchých ASCII protokolov.

Kompatibilný s akýmkoľvek softvérom na návrh etikiet, ktorý podporuje tlačové moduly Zebra alebo Sato.

Podpora protokolov Zebra (ZPL), Sato (SBPL), Wolke Comms a Markem-Imaje (Cimcomms, DCP).

Flexibilná konfigurácia viacerých tlačových hláv

Jedna riadiaca jednotka podporuje 1 až 4 tlačové hlavy, ktoré možno nakonfigurovať ako samostatné alebo združené (stitched) tlačové hlavy.

Režim Leader/Follower umožňuje prepojiť až 4 riadiace jednotky a vytvoriť až 4 samostatné tlačové obrazy v rámci jedného systému. Každý tlačový obraz možno nakonfigurovať s využitím jednej alebo viacerých združených (stitched) tlačových hláv.

Rozmery riadiacej jednotky

Dĺžka : 9,6" (244 mm); Šírka : 3,6" (92 mm); Výška : 6,7" (170 mm)

Rozmery nezahŕňajú tlačovú hlavu, prídavné káble ani napájacie konektory.

Rozmery tlačovej hlavy

K dispozícii sú štyri možnosti tlačovej hlavy s rôznymi rozmermi, aby vyhovovali požiadavkám na integráciu do linky. Nasledujúce rozmery sú pre štandardnú modrú tlačovú hlavu: Dĺžka :4,5" (115 mm); Výška :4,3" (110 mm); Šírka : 2,4" (60 mm) (v najširšej časti)

Rozmery nezahŕňajú pripojenia kazety a kábla

Rozmery tlačových hláv červenej, zelenej a zlatej farby sa líšia od modrej tlačovej hlavy v dĺžke a výške.

Prevádzková teplota

5°C až 45°C (41°F až 113°F)

Elektrické požiadavky

100-240 VAC 50/60Hz

Približná hmotnosť (riadiaca jednotka)

3,2 kg (7,0 libier)

CERTIFIED ISO 9001 DOCUMENTED QUALITY

Rozmery riadiacej jednotky:

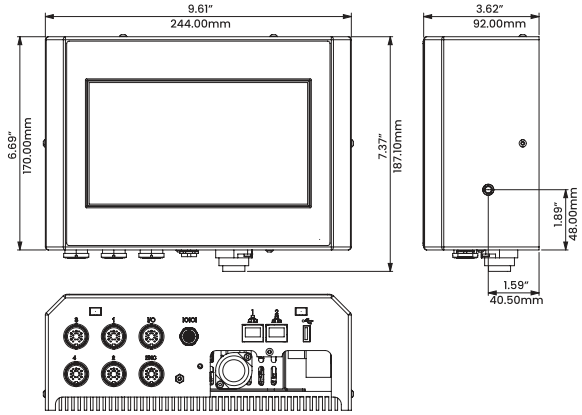

Štandardné rozmery tlačovej hlavy:

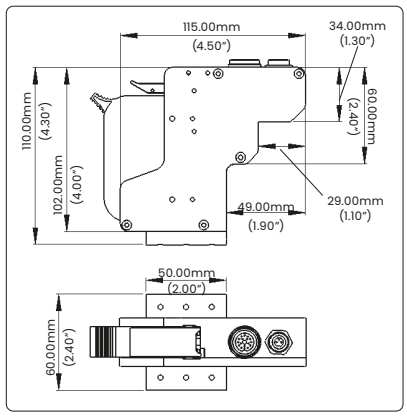

+421 800 223 197
Info.cz-sk@videojet.com
videojet.sk

Videojet Technologies Slovakia s.r.o.
Prievozská 4D – Blok E
Bratislava, 851 09, Slovakia

©2026 Videojet Technologies Inc. — Všetky práva vyhradené. Spoločnosť Videojet Technologies Inc. vyznáva zásady neustáleho zlepšovania produktov. Vyhradzujeme si právo na zmenu dizajnu a/alebo špecifikácií bez predchádzajúceho oznámenia.

Part No. SL000741
br-8530-sk-1026